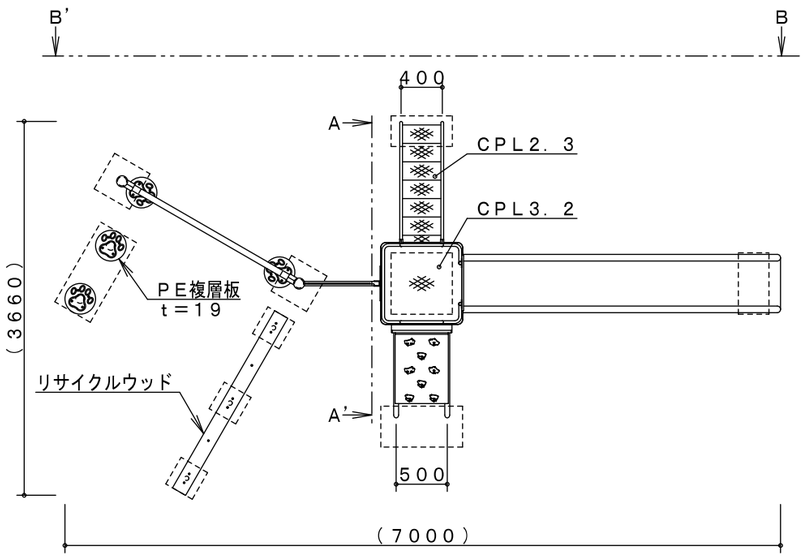

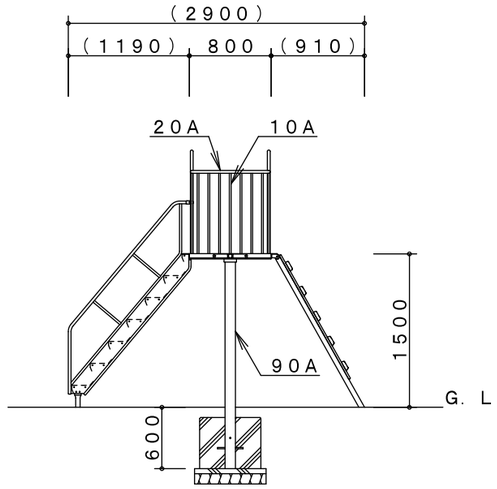

A－A' 矢視図

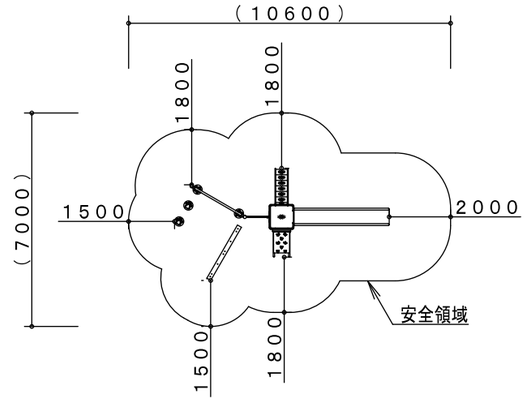

※製品外形からの寸法を示す

安全領域　S＝1／200

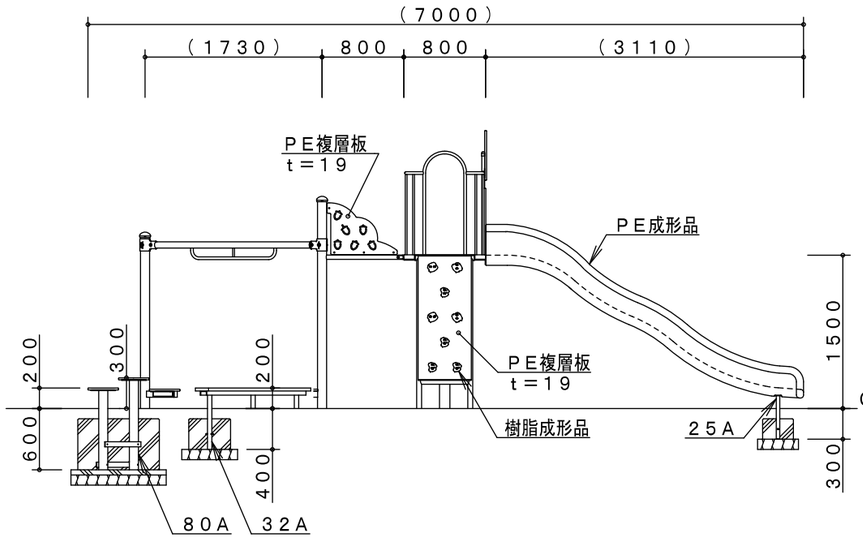

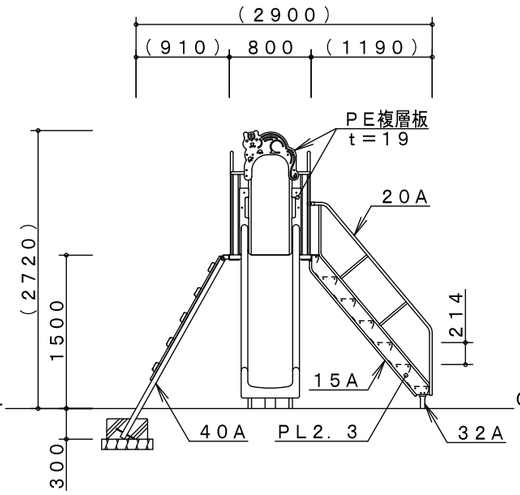

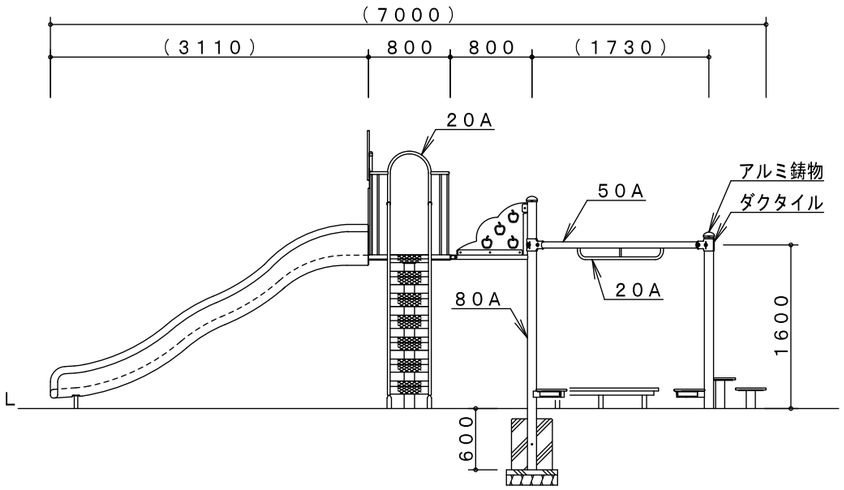

B－B' 矢視図

※ＰＥ成形品の寸法は、表記寸法と異なる場合があります。

製品仕様	鋼管・鋼材は、電気亜鉛メッキ処理（地際部の鋼管は２０μm以上）後、合成樹脂焼付塗装とする（基礎部品は除く）。 ボルト・ナットは、電気亜鉛メッキ処理とする。 利用対象年齢は、幼児（３才～６才）とする。 ＩＳＯ９００１・ＩＳＯ１４００１の認証取得企業で品質管理された製品とし、（一社）日本公園施設業協会の賠償責任保険付とする。本製品は、遊具の安全に関する規準ＪＰＦＡ－ＳＰ－Ｓ：２０１４に準拠した製品とする。	主要鋼管	２５Ａ	外径３４．０	肉厚　３．２	品　名	りすのとまりぎ		
			３２Ａ	外径４２．７	肉厚　３．５				
			４０Ａ	外径４８．６	肉厚　３．５				
			５０Ａ	外径６０．５	肉厚　３．８	図　番	ＣＭ－２１０－１／２		
			８０Ａ	外径８９．１	肉厚　４．２				
			９０Ａ	外径１０１．６	肉厚　４．２	尺　度	１／６０	作図日	２０１９．　４．１１