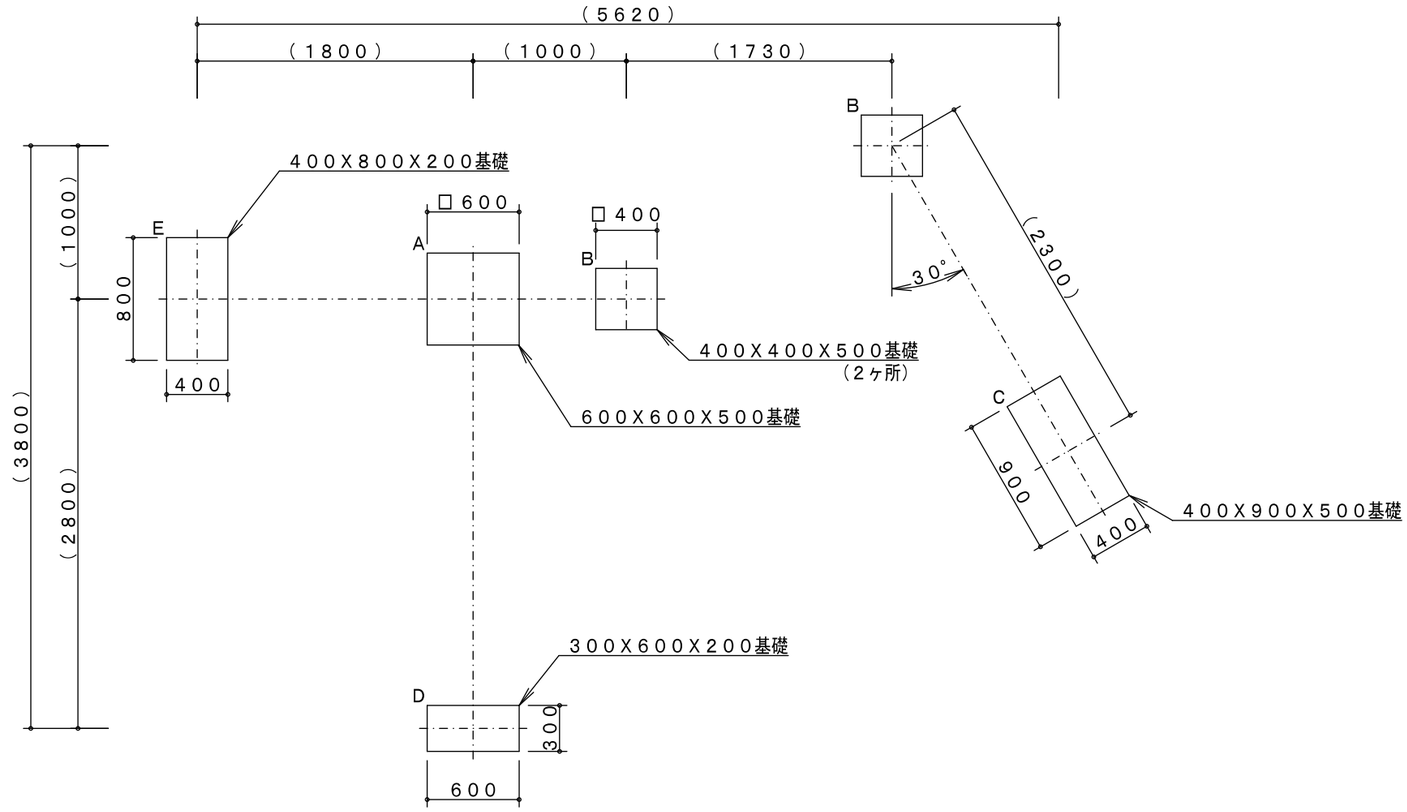

基礎平面図　S＝1／40

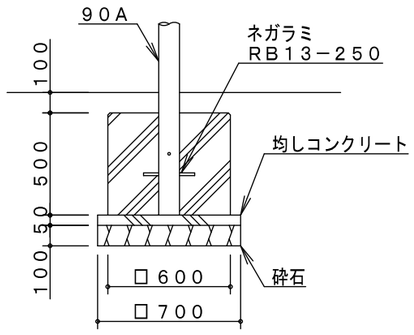

A基礎詳細図

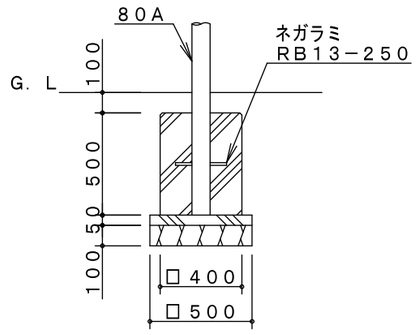

B基礎詳細図

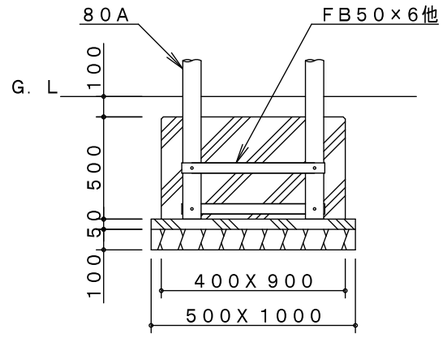

C基礎詳細図

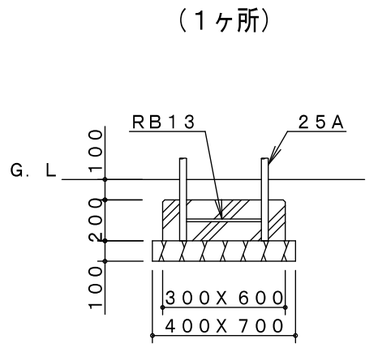

D基礎詳細図

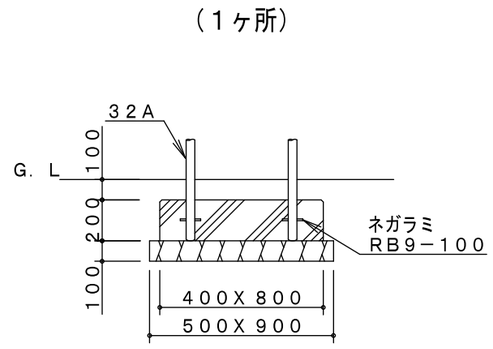

E基礎詳細図

製品仕様		主要鋼管			品名	あそびの木B 基礎図		
					図番	CM−219−2／2		
					尺度	1／30	作図日	2019. 4. 11