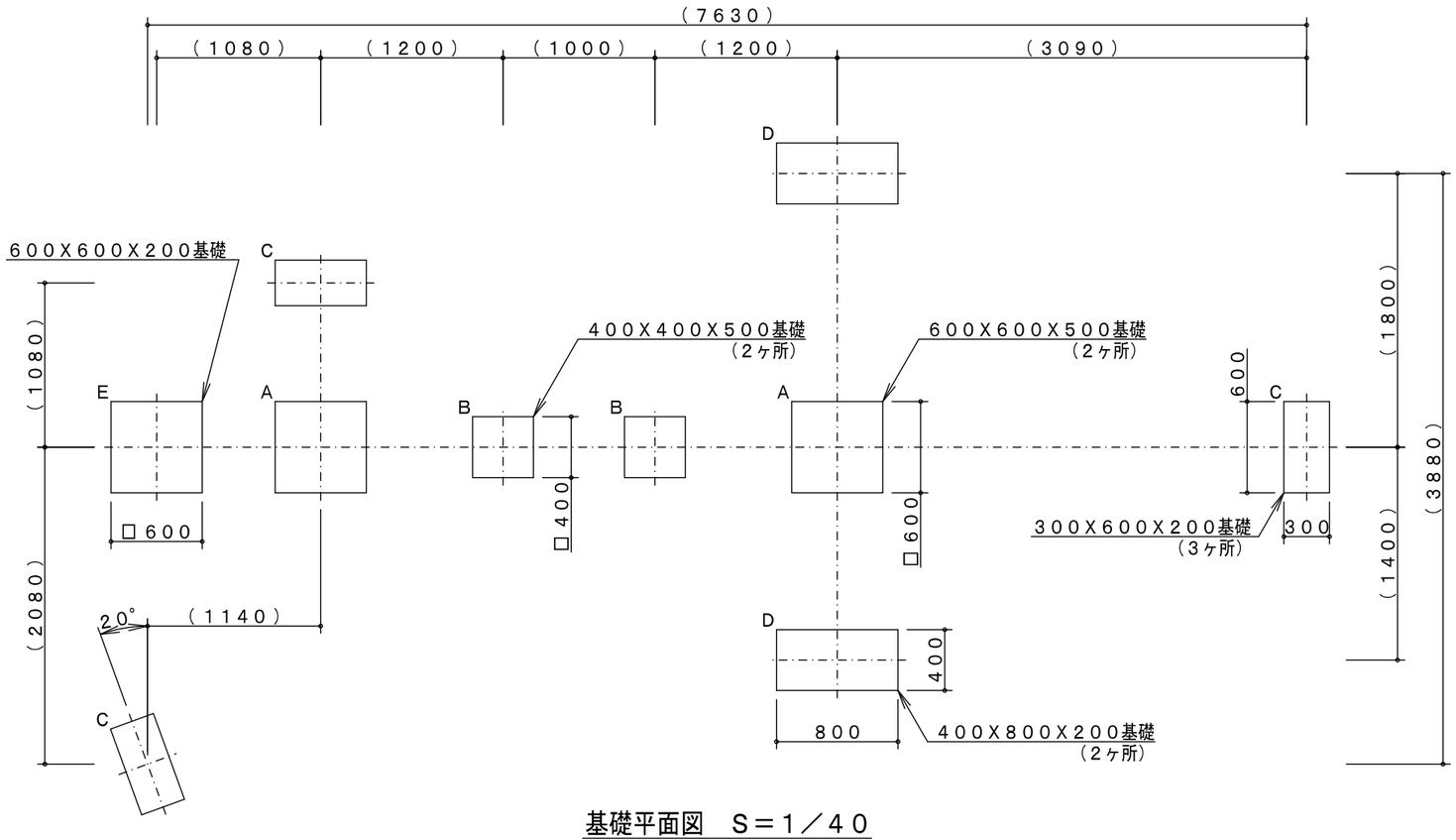

基礎平面図　S＝1／40

（2ヶ所）

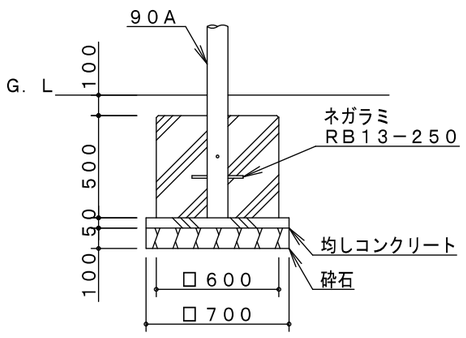

A基礎詳細図

（2ヶ所）

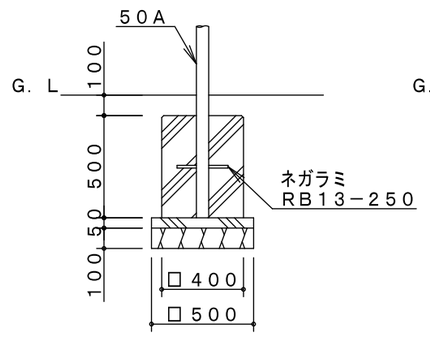

B基礎詳細図

（3ヶ所）

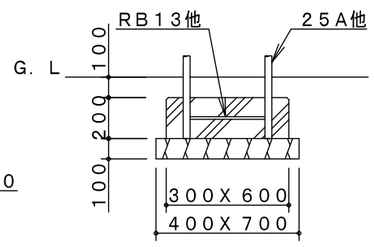

C基礎詳細図

（2ヶ所）

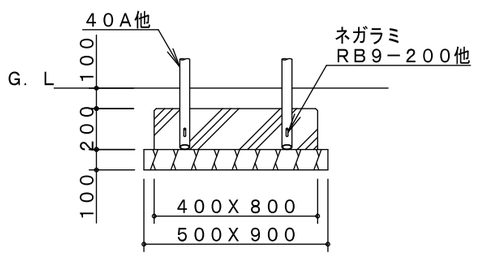

D基礎詳細図

（1ヶ所）

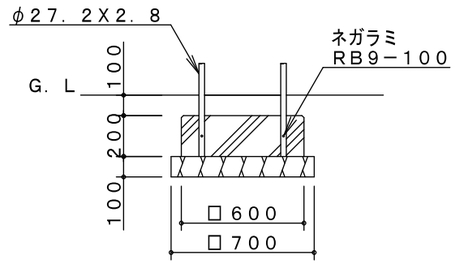

E基礎詳細図

製品仕様		主要鋼管			品名	アニマルフレンズ 基礎図		
					図番	CM－226－2／2		
					尺度	1／30	作図日	2019．4．11